S51-F10-206-226
Rouleaux porteurs tubulaires
Rouleaux porteurs tubulaires en plastique bleu

EAN 4021885111403

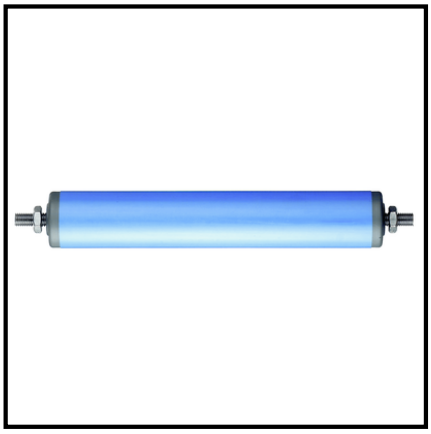

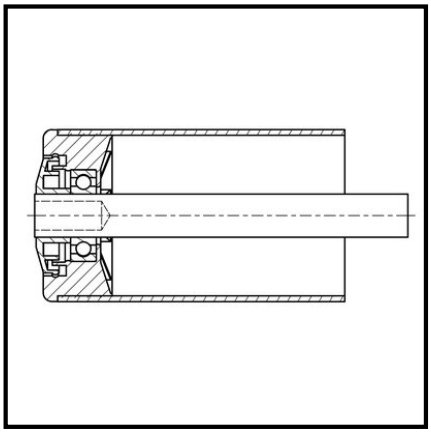

Données techniques

Ø extérieur du tube	50x2,8 mm
Longueur de montage	206 mm
Capacité de charge	100 kg
Variantes d'essieu	F10 mm
Longueur du rouleau	200 mm
Longueur de l'essieu	226 mm
Quantité d'emballage	1

Copyright 28.04.2026 | **Pegasus France Roues et Roulettes SAS** | www.pegasus-motion.com

Les illustrations, dessins, dimensions, etc. sont sujets à modification et ne sont donc pas contractuels.