L400.B43.101
Roulettes pivotantes
Roulette pour matériel de manutention

EAN 4021885120382



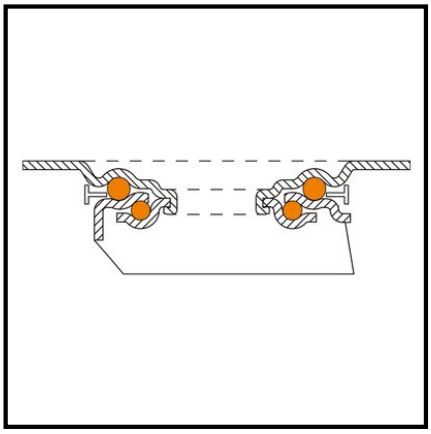

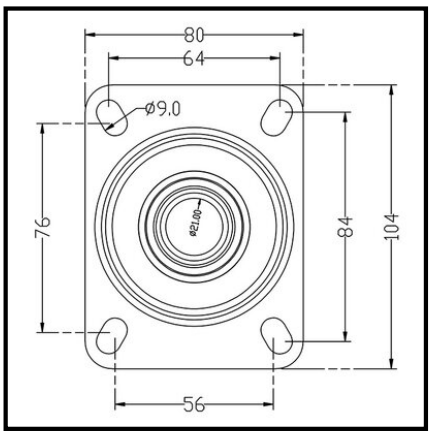

Données techniques

Ø roue	100 mm
Capacité de charge	110 kg
Matière du bandage	caoutchouc thermoplastique gris
Hauteur	128 mm
Roulement	Moyeu lisse
Entraxes de fixation	84x64/76x56 mm
Dimensions platine	104x80 mm
Largeur de roue	32 mm
Corps de roue	Plastique
Déport	34 mm
Ø trou de fixation	9 mm
Fixation	Platine à visser
Quantité d'emballage	1

Résistance au roulement	●●●●
Résistance à l'usure	●●●●
Protection du sol	●●●

Copyright 28.04.2026 | **Pegasus France Roues et Roulettes SAS** | www.pegasus-motion.com

Les illustrations, dessins, dimensions, etc. sont sujets à modification et ne sont donc pas contractuels.