pegasus
Reliability in Motion

L420.B55.081
Ruota con supporti girevoli con freno totale
Rullo di trasporto

EAN 4021885058296



Technical data

Ø Ruota	
Capacità di carico	
Rivestimento	Gomma nera
Altezza totale	
Tipo di scorrimento	Cuscinetto a rullini
Distanza dei fori per le viti	
Dimensioni del piatto	
Larghezza ruota	
Corpo ruota	Cerchio in acciaio, Ø da 80 a 200 mm con parafiletto
Proiezione	
Ø foro per la vite	
Fissaggio	Piastra da avvitare
Quantità per confezione	1

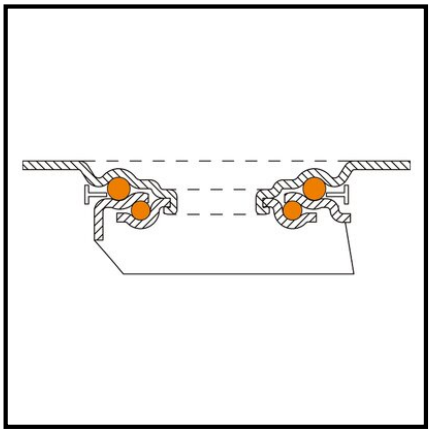

Resistenza al rotolamento	●●
Resistenza all'usura	●●
protezione del pavimento	●●

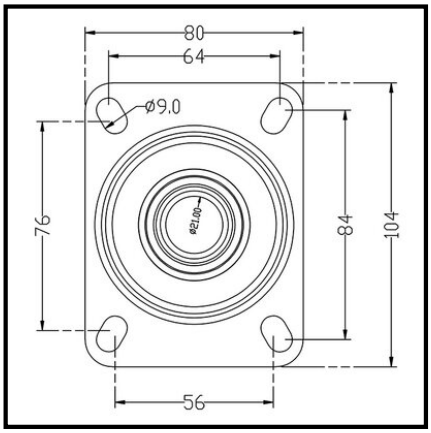

Copyright 28.04.2026 I **Pegasus Italia Ruote e Supporti SRL** I www.pegasus-motion.com

Le illustrazioni, i disegni, le dimensioni ecc. sono soggetti a modifiche e non sono quindi vincolanti.