442
Rouleaux porteurs tubulaires
Rouleaux porteurs en acier galvanisé avec entrainement fixe

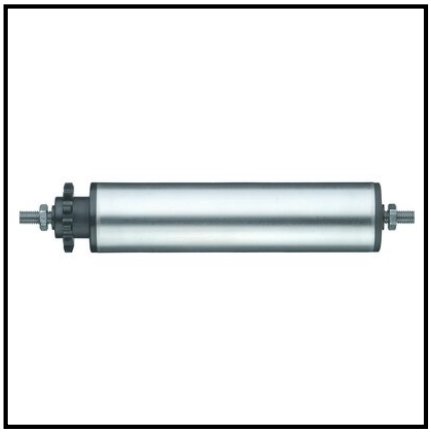

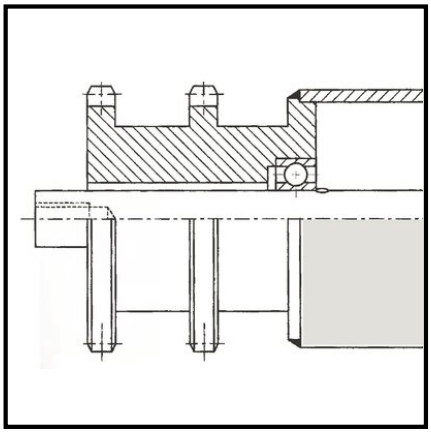

Données techniques

Ø extérieur du tube	88,9x2,9 mm
Quantité d'emballage	1

Copyright 28.04.2026 I **Pegasus France Roues et Roulettes SAS** I **www.pegasus-motion.com**

Les illustrations, dessins, dimensions, etc. sont sujets à modification et ne sont donc pas contractuels.