L400.C10.080
Roulettes pivotantes
Roulette pour matériel de manutention

EAN 4021885076276



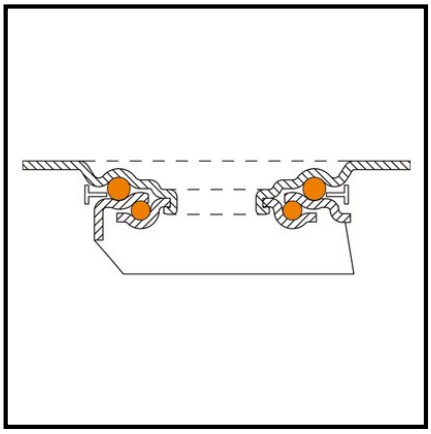

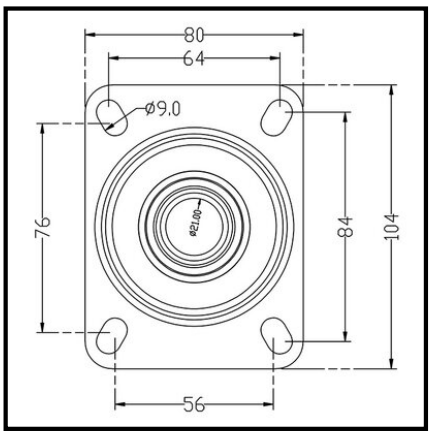

Données techniques

Ø roue	80 mm
Capacité de charge	120 kg
Matière du bandage	Polyuréthane moulé Prothane® 95 +/- 3 Shore A
Hauteur	105 mm
Roulement	Roulement à billes
Entraxes de fixation	84x64/76x56 mm
Dimensions platine	104x80 mm
Largeur de roue	20 mm
Corps de roue	Fonte
Déport	34 mm
Ø trou de fixation	9 mm
Fixation	Platine à visser
Quantité d'emballage	1

Résistance au roulement	●●●●●
Résistance à l'usure	●●●●●
Protection du sol	●●

Copyright 11.05.2026 | **Pegasus France Roues et Roulettes SAS** | www.pegasus-motion.com

Les illustrations, dessins, dimensions, etc. sont sujets à modification et ne sont donc pas contractuels.