C124.A85.081
Roulette pivotante avec dispositif de blocage
Roulette d'appareil lourd



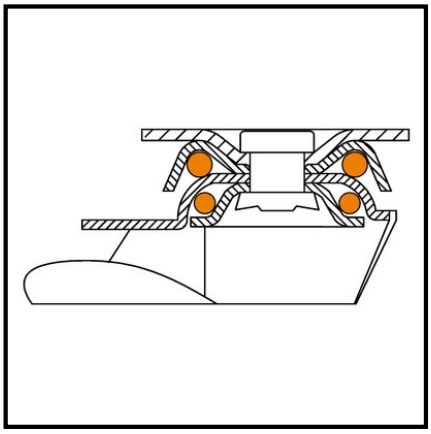

EAN 4021885110659

Données techniques

Ø roue	80 mm
Capacité de charge	80 kg
Matière du bandage	caoutchouc thermoplastique gris
Hauteur	112 mm
Roulement	Roulement à billes (80, 150mm Ø avec pare-fil métallique)
Largeur de roue	21 mm
Corps de roue	Plastique
Déport	27 mm
Fixation	Douille expansible
Quantité d'emballage	1

Résistance au roulement	●●●●●
Résistance à l'usure	●●●●
Protection du sol	●●●

Copyright 28.04.2026 I **Pegasus France Roues et Roulettes SAS** I www.pegasus-motion.com

Les illustrations, dessins, dimensions, etc. sont sujets à modification et ne sont donc pas contractuels.