L410.B43.101
Roulettes fixes
Roulette pour matériel de manutention



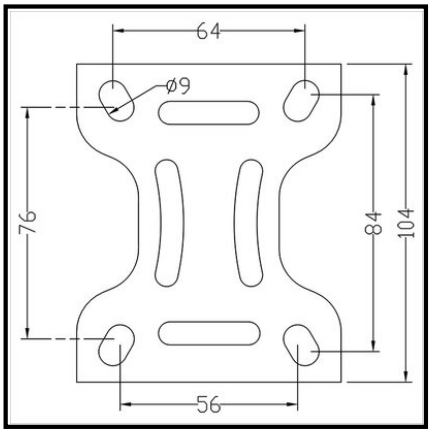

EAN 4021885120399

Données techniques

Ø roue	100 mm
Capacité de charge	110 kg
Matière du bandage	caoutchouc thermoplastique gris
Hauteur	128 mm
Roulement	Moyeu lisse
Entraxes de fixation	84x64/76x56 mm
Dimensions platine	104x80 mm
Largeur de roue	32 mm
Corps de roue	Plastique
Ø trou de fixation	9 mm
Fixation	Platine à visser
Quantité d'emballage	1

Résistance au roulement	●●●●
Résistance à l'usure	●●●●
Protection du sol	●●●

Copyright 03.11.2026 I **Pegasus France Roues et Roulettes SAS** I www.pegasus-motion.com

Les illustrations, dessins, dimensions, etc. sont sujets à modification et ne sont donc pas contractuels.