S50-F10-607-627
Rouleaux porteurs tubulaires
Rouleaux porteurs tubulaires en plastique bleu

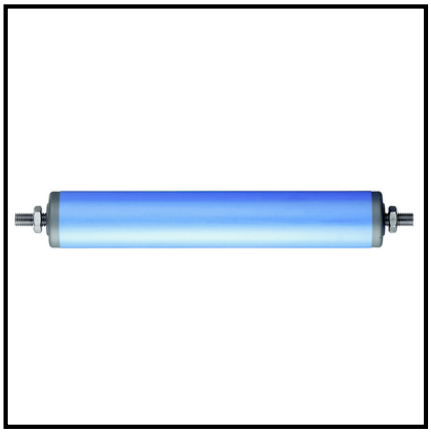

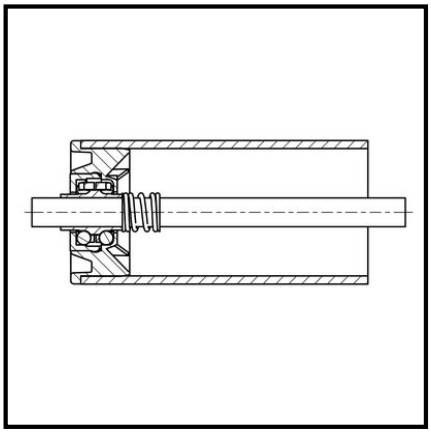

EAN 4021885111397

Données techniques

Ø extérieur du tube	50x2,8 mm
Longueur de montage	607 mm
Capacité de charge	20 kg
Variantes d'essieu	F10 mm
Longueur du rouleau	600 mm
Longueur de l'essieu	627 mm
Quantité d'emballage	1

Copyright 28.04.2026 I **Pegasus France Roues et Roulettes SAS** I **www.pegasus-motion.com**

Les illustrations, dessins, dimensions, etc. sont sujets à modification et ne sont donc pas contractuels.