L410.A90.058
Roulettes fixes
Roulette pour matériel de manutention

EAN 4021885005993



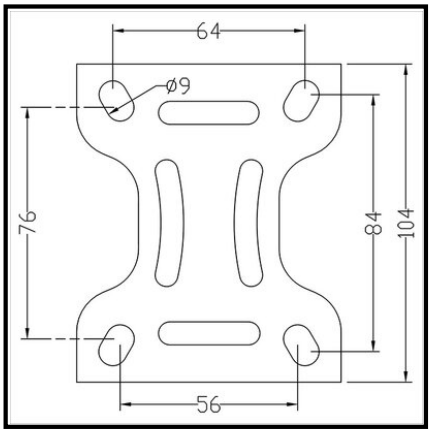

Données techniques

Ø roue	58 mm
Capacité de charge	80 kg
Matière du bandage	Plastique
Hauteur	83 mm
Roulement	Moyeu lisse
Entraxes de fixation	88x27 mm
Dimensions platine	112x54 mm
Largeur de roue	29 mm
Corps de roue	Plastique
Déport	15 mm
Ø trou de fixation	8 mm
Fixation	Platine à visser
Quantité d'emballage	1

Résistance au roulement	●●●●●
Résistance à l'usure	●●●●●
Protection du sol	●

Copyright 03.11.2026 I **Pegasus France Roues et Roulettes SAS** I **www.pegasus-motion.com**

Les illustrations, dessins, dimensions, etc. sont sujets à modification et ne sont donc pas contractuels.