L620.C10.125
Roulette pivotante avec dispositif de blocage
Roulette pour charges lourdes

EAN 4021885104672



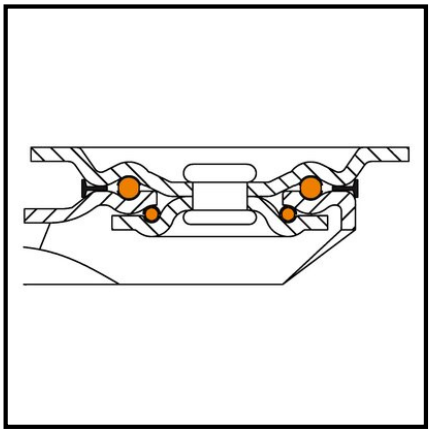

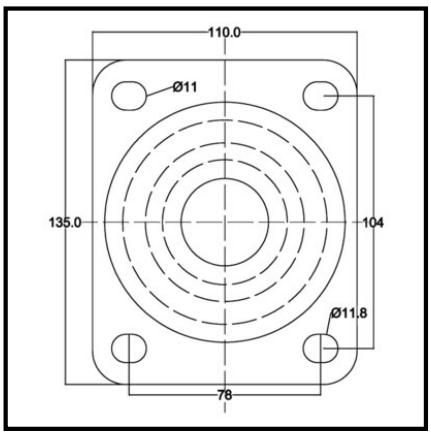

Données techniques

Ø roue	125 mm
Capacité de charge	550 kg
Matière du bandage	Polyuréthane moulé Prothane® 95 +/- 3 Shore A
Hauteur	178 mm
Roulement	Roulement à billes
Entraxes de fixation	104x78 mm
Dimensions platine	135x110 mm
Largeur de roue	50 mm
Corps de roue	Fonte
Déport	47 mm
Ø trou de fixation	11 mm
Fixation	Platine à visser
Quantité d'emballage	1

Résistance au roulement	●●●●●
Résistance à l'usure	●●●●●
Protection du sol	●●

Copyright 28.04.2026 | **Pegasus France Roues et Roulettes SAS** | www.pegasus-motion.com

Les illustrations, dessins, dimensions, etc. sont sujets à modification et ne sont donc pas contractuels.