B22.100
Roues
Roue résistante à la chaleur de -40 ° C à +280 ° C, brièvement jusqu'à +300 ° C



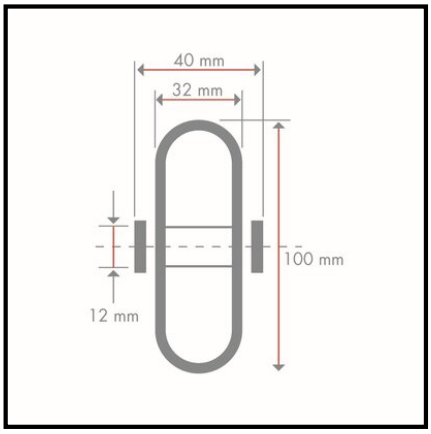

EAN 4021885094515

Données techniques

Ø roue	100 mm
Capacité de charge	300 kg
Matière du bandage	Mélange thermoplastique
Roulement	Moyeu lisse
Largeur de roue	32 mm
Longueur du moyeu	40 mm
Corps de roue	Mélange thermoplastique
Résistant à la chaleur	-40 - +280 °C
courte durée résistance à la chaleur	300 °C
Ø alésage de la roue	12 mm
Quantité d'emballage	1

Résistance au roulement	●●●●
Résistance à l'usure	●●●●
Protection du sol	●

Copyright 28.04.2026 | **Pegasus France Roues et Roulettes SAS** | www.pegasus-motion.com

Les illustrations, dessins, dimensions, etc. sont sujets à modification et ne sont donc pas contractuels.