LB500.B31.100
Roulettes pivotantes
Roulette pour matériel de manutention

EAN 4021885103583



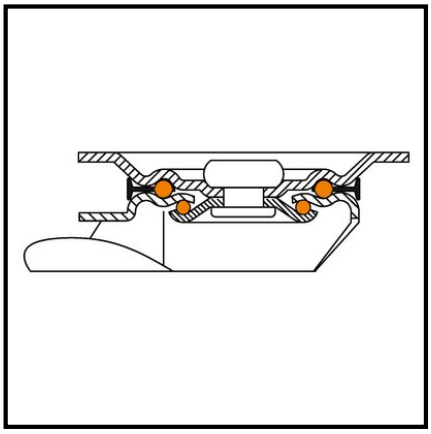

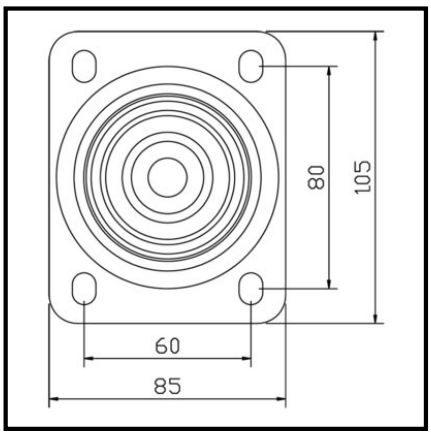

Données techniques

Ø roue	100 mm
Capacité de charge	140 kg
Matière du bandage	Polyuréthane rouge 98 +/- 4 Shore A
Hauteur	132 mm
Roulement	Roulement à rouleaux
Entraxes de fixation	80x60 mm
Dimensions platine	105x85 mm
Largeur de roue	30 mm
Corps de roue	Plastique
Déport	36 mm
Ø trou de fixation	9 mm
Fixation	Platine à visser

Résistance au roulement	●●●●
Résistance à l'usure	●●●●●
Protection du sol	●●

Copyright 28.04.2026 | **Pegasus France Roues et Roulettes SAS** | www.pegasus-motion.com

Les illustrations, dessins, dimensions, etc. sont sujets à modification et ne sont donc pas contractuels.