pegasus
Reliability in Motion

L420.B43.161
Roulette pivotante avec dispositif de blocage total
Roulette pour matériel de manutention



EAN 4021885120498

Données techniques

Ø roue	160 mm
Capacité de charge	200 kg
Matière du bandage	caoutchouc thermoplastique gris
Hauteur	195 mm
Roulement	Moyeu lisse
Entraxes de fixation	105x75/80 mm
Dimensions platine	135x110 mm
Largeur de roue	45 mm
Corps de roue	Plastique
Déport	48 mm
Ø trou de fixation	11 mm
Fixation	Platine à visser
Quantité d'emballage	1

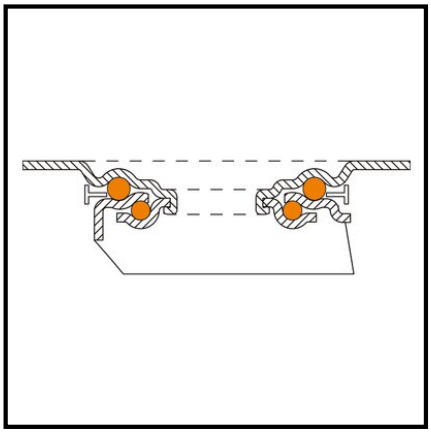

Résistance au roulement	●●●●
Résistance à l'usure	●●●●
Protection du sol	●●●

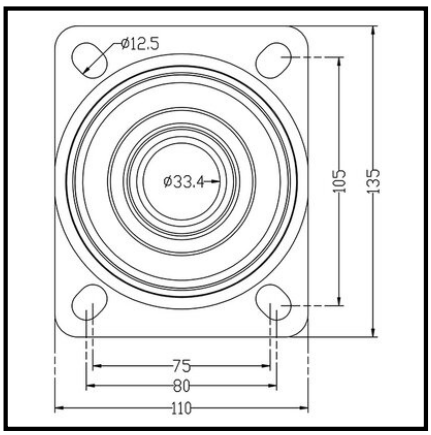

Copyright 28.04.2026 | **Pegasus France Roues et Roulettes SAS** | www.pegasus-motion.com

Les illustrations, dessins, dimensions, etc. sont sujets à modification et ne sont donc pas contractuels.