B40.160
Roues
Roue en caoutchouc

EAN 4021885000257



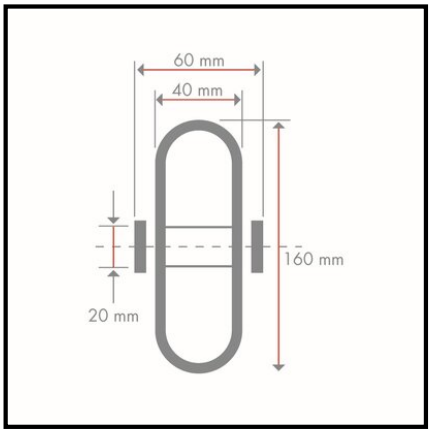

Données techniques

Ø roue	160 mm
Capacité de charge	150 kg
Matière du bandage	Caoutchouc noir
Roulement	Moyeu lisse
Largeur de roue	40 mm
Longueur du moyeu	60 mm
Corps de roue	Plastique noir
Ø alésage de la roue	20 mm
Quantité d'emballage	1

Résistance au roulement	●●●
Résistance à l'usure	●●●
Protection du sol	●●●●

Copyright 28.04.2026 I **Pegasus France Roues et Roulettes SAS** I www.pegasus-motion.com

Les illustrations, dessins, dimensions, etc. sont sujets à modification et ne sont donc pas contractuels.