B56.200
Roues
Roue en caoutchouc

EAN 4021885049614



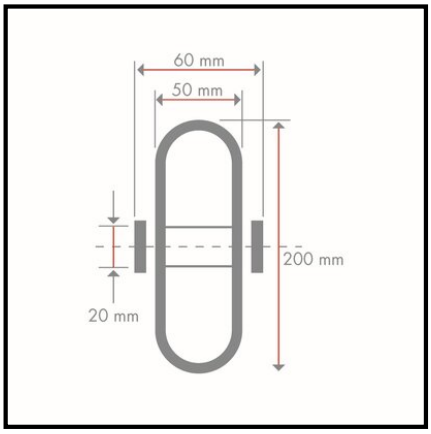

Données techniques

Ø roue	200 mm
Capacité de charge	205 kg
Matière du bandage	Caoutchouc gris
Roulement	Roulement à rouleaux
Largeur de roue	50 mm
Longueur du moyeu	60 mm
Corps de roue	Jante en acier galvanisé
Ø alésage de la roue	20 mm
Quantité d'emballage	1

Résistance au roulement	●●●
Résistance à l'usure	●●●
Protection du sol	●●●●

Copyright 28.04.2026 I **Pegasus France Roues et Roulettes SAS** I www.pegasus-motion.com

Les illustrations, dessins, dimensions, etc. sont sujets à modification et ne sont donc pas contractuels.