L410.B83.100
Roulettes fixes
Roulette pour matériel de manutention

EAN 4021885096410



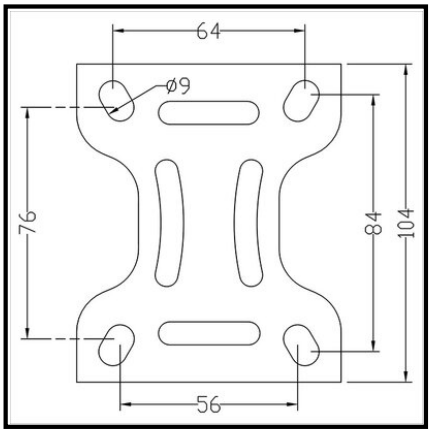

Données techniques

Ø roue	100 mm
Capacité de charge	150 kg
Matière du bandage	Caoutchouc élastique gris
Hauteur	137 mm
Roulement	Roulement à billes
Entraxes de fixation	80x60 mm
Dimensions platine	105x85 mm
Largeur de roue	40 mm
Corps de roue	Aluminium
Ø trou de fixation	9 mm
Fixation	Platine à visser
Quantité d'emballage	1

Résistance au roulement	●●●●●
Résistance à l'usure	●●●●
Protection du sol	●●●●●

Copyright 03.11.2026 I **Pegasus France Roues et Roulettes SAS** I **www.pegasus-motion.com**

Les illustrations, dessins, dimensions, etc. sont sujets à modification et ne sont donc pas contractuels.