B101.A90.051
Ruota con supporto girevole
Apparecchio a doppio rullo



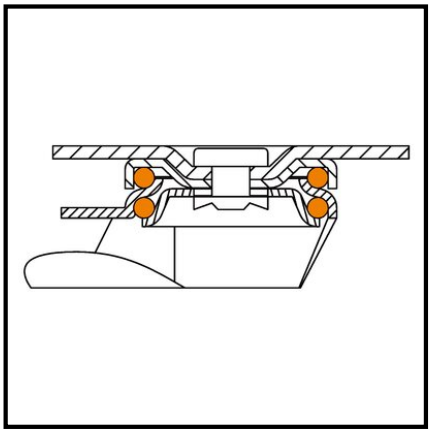

EAN 4021885003203

Technical data

Ø Ruota	
Capacità di carico	
Rivestimento	Materiale sintetico nero
Altezza totale	
Tipo di scorrimento	Foro passante
Ø foro posteriore	
Larghezza ruota	
Corpo ruota	Materiale sintetico
Proiezione	
Fissaggio	Foro centrale
Quantità per confezione	1

Resistenza al rotolamento	●●
Resistenza all'usura	●●
protezione del pavimento	●●

Copyright 28.04.2026 I **Pegasus Italia Ruote e Supporti SRL** I www.pegasus-motion.com

Le illustrazioni, i disegni, le dimensioni ecc. sono soggetti a modifiche e non sono quindi vincolanti.