B10.150
Roues
Roue en plastique

EAN 4021885000172



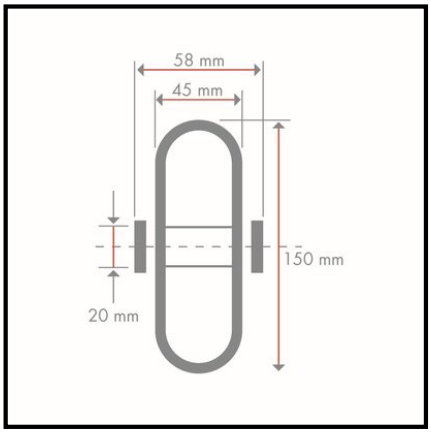

Données techniques

Ø roue	150 mm
Capacité de charge	400 kg
Roulement	Roulement à rouleaux
Largeur de roue	45 mm
Longueur du moyeu	58 mm
Corps de roue	Plastique blanc
Ø alésage de la roue	20 mm
Matériau	PP
Matière du bandage	Plastique blanc
Quantité d'emballage	1

Résistance au roulement	●●●●●
Résistance à l'usure	●●●●●
Protection du sol	●

Copyright 28.04.2026 | **Pegasus France Roues et Roulettes SAS** | www.pegasus-motion.com

Les illustrations, dessins, dimensions, etc. sont sujets à modification et ne sont donc pas contractuels.