L400.B22.100
Roulettes pivotantes
Roulette pour boulangeries



EAN 4021885095925

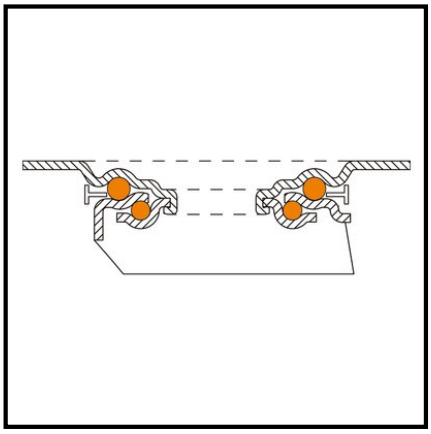

Données techniques

Ø roue	100 mm
Matière du bandage	mélange thermoplastique -30 °C / + 280 °C, brièvement jusqu'à +300 °C
Hauteur	126 mm
Roulement	Moyeu lisse
Entraxes de fixation	84x64/76x56 mm
Dimensions platine	104x80 mm
Largeur de roue	32 mm
Corps de roue	Mélange thermoplastique
Déport	34 mm
Ø trou de fixation	9 mm
Fixation	Platine à visser
Capacité de charge	160 kg
Quantité d'emballage	1

Résistance au roulement	●●●●
Résistance à l'usure	●●●●
Protection du sol	●

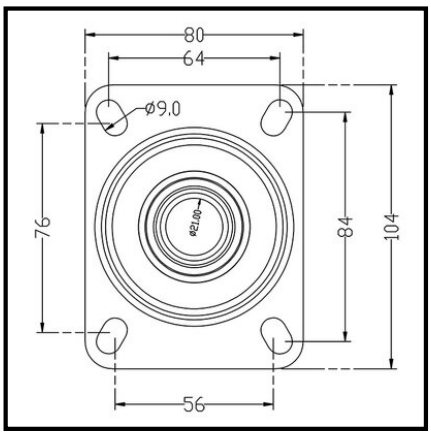

Copyright 10.06.2026 I **Pegasus France Roues et Roulettes SAS** I www.pegasus-motion.com

Les illustrations, dessins, dimensions, etc. sont sujets à modification et ne sont donc pas contractuels.