# L410.B10.080
# Ruota con supporto fisso
# Ruote con supporto

## EAN 4021885019570



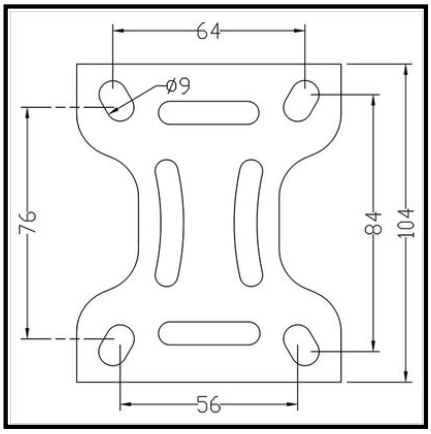


## Technical data

| | |
|---|---|
| **Ø Ruota** | |
| **Portata** | |
| **Rivestimento** | Materiale sintetico |
| **Altezza totale** | |
| **Tipo di scorrimento** | Cuscinetto a rullini |
| **Interasse fori di fissaggio** | |
| **Dimensioni della piastra** | |
| **Larghezza ruota** | |
| **Corpo ruota** | Materiale sintetico |
| **Ø Fori di fissaggio** | |
| **Fissaggio** | Piastra da avvitare |
| **Quantità per confezione** | 1 |

| | |
|---|---|
| **Forza di spinta** | ●● |
| **Resistenza all'usura** | ●● |
| **protezione del pavimento** | ●● |

Copyright 03.11.2026 I **Pegasus Italia Ruote e Supporti SRL** I www.pegasus-motion.com

Le illustrazioni, i disegni, le dimensioni ecc. sono soggetti a modifiche e non sono quindi vincolanti.