C100.A80.081
Ruota con supporto girevole
Ruote con supporto istituzionale

EAN 4021885108328



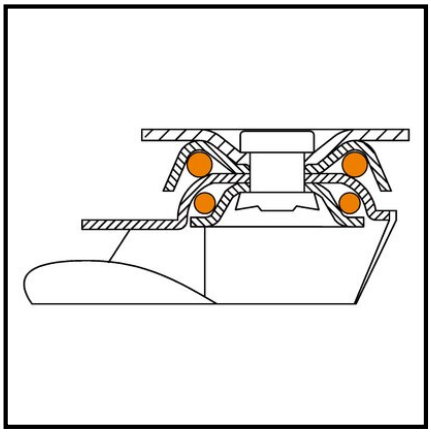

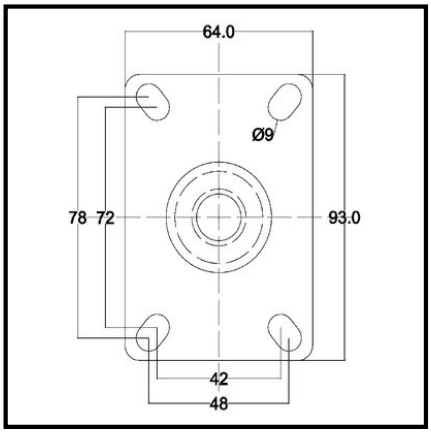

Technical data

Ø Ruota	
Capacità di carico	
Rivestimento	gomma termoplastica grigia
Altezza totale	
Tipo di scorrimento	Foro passante
Distanza dei fori per le viti	
Dimensioni del piatto	
Larghezza ruota	
Corpo ruota	Materiale sintetico
Proiezione	
Ø foro per la vite	
Fissaggio	Piastra da avvitare
Quantità per confezione	1

Resistenza al rotolamento	●●
Resistenza all'usura	●●
protezione del pavimento	●●

Copyright 28.04.2026 I **Pegasus Italia Ruote e Supporti SRL** I www.pegasus-motion.com

Le illustrazioni, i disegni, le dimensioni ecc. sono soggetti a modifiche e non sono quindi vincolanti.