L410.B90.162
Roulettes fixes
Roulette pour matériel de manutention

EAN 4021885076047



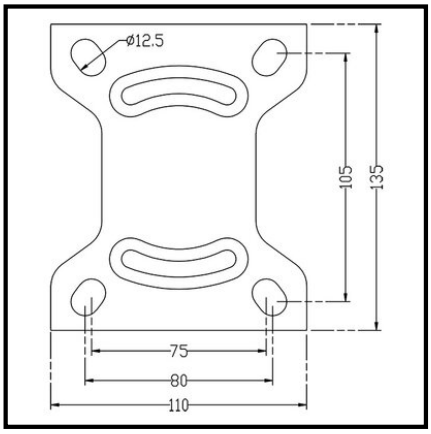

Données techniques

Ø roue	160 mm
Capacité de charge	400 kg
Matière du bandage	Polyuréthane moulé Prothane® 95 +/- 3 Shore A
Hauteur	200 mm
Roulement	Roulement à billes
Entraxes de fixation	105x80 mm
Dimensions platine	138x110 mm
Largeur de roue	50 mm
Corps de roue	Aluminium
Ø trou de fixation	11 mm
Fixation	Platine à visser
Quantité d'emballage	1

Résistance au roulement	●●●●●
Résistance à l'usure	●●●●●
Protection du sol	●●

Copyright 03.11.2026 I **Pegasus France Roues et Roulettes SAS** I www.pegasus-motion.com

Les illustrations, dessins, dimensions, etc. sont sujets à modification et ne sont donc pas contractuels.