B45.125
Roues
Roue en caoutchouc

EAN 4021885000288



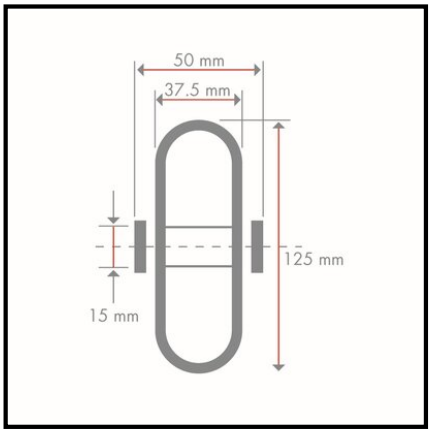

Données techniques

Ø roue	125 mm
Capacité de charge	100 kg
Matière du bandage	Caoutchouc noir
Roulement	Roulement à rouleaux
Largeur de roue	37.5 mm
Longueur du moyeu	50 mm
Corps de roue	Plastique
Ø alésage de la roue	15 mm
Quantité d'emballage	1

Résistance au roulement	●●●
Résistance à l'usure	●●●
Protection du sol	●●●●

Copyright 28.04.2026 | **Pegasus France Roues et Roulettes SAS** | www.pegasus-motion.com

Les illustrations, dessins, dimensions, etc. sont sujets à modification et ne sont donc pas contractuels.