pegasus
Reliability in Motion

L420.B61.200
Roulette pivotante avec dispositif de blocage total
Roulette pour matériel de manutention

EAN 4021885065331



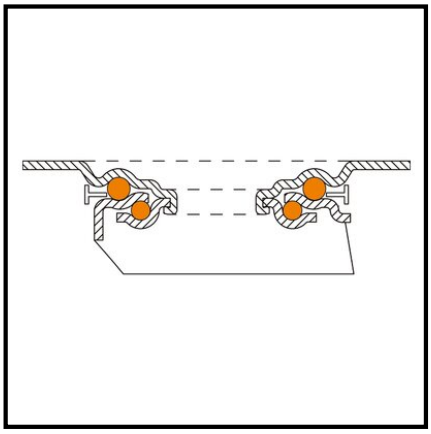

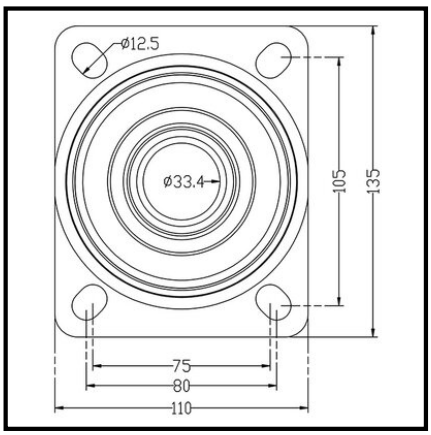

Données techniques

Ø roue	200 mm
Matière du bandage	Caoutchouc élastique bleu
Hauteur	235 mm
Roulement	Roulement à rouleaux
Entraxes de fixation	105x75/80 mm
Dimensions platine	135x110 mm
Largeur de roue	50 mm
Corps de roue	Plastique (100mm Ø avec pare-fil)
Déport	58 mm
Ø trou de fixation	12 mm
Fixation	Platine à visser
Capacité de charge	300 kg
Quantité d'emballage	1

Résistance au roulement	●●●●
Résistance à l'usure	●●●●
Protection du sol	●●●●●

Copyright 28.04.2026 | **Pegasus France Roues et Roulettes SAS** | www.pegasus-motion.com

Les illustrations, dessins, dimensions, etc. sont sujets à modification et ne sont donc pas contractuels.