B121.A90.051
Roulette pivotante avec dispositif de blocage
Roulette double

EAN 4021885033897



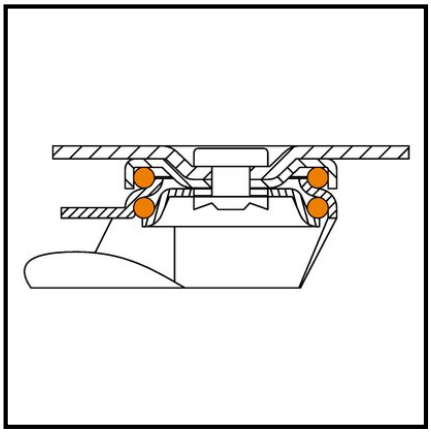

Données techniques

Ø roue	50 mm
Capacité de charge	80 kg
Matière du bandage	Plastique noir
Hauteur	73 mm
Roulement	Moyeu lisse
Ø trou central	10.2 mm
Largeur de roue	2x19 mm
Corps de roue	Plastique
Déport	36 mm
Fixation	Trou central
Quantité d'emballage	1

Résistance au roulement	●●●●
Résistance à l'usure	●●●●●
Protection du sol	●

Copyright 28.04.2026 I **Pegasus France Roues et Roulettes SAS** I www.pegasus-motion.com

Les illustrations, dessins, dimensions, etc. sont sujets à modification et ne sont donc pas contractuels.