B10.080
Roues
Roue en plastique



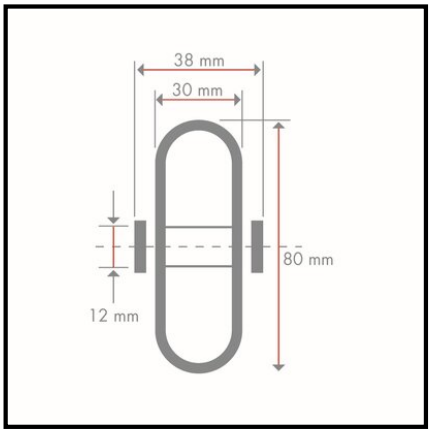

EAN 4021885005450

Données techniques

Ø roue	80 mm
Capacité de charge	125 kg
Matière du bandage	Plastique blanc
Roulement	Roulement à rouleaux
Largeur de roue	30 mm
Longueur du moyeu	38 mm
Corps de roue	Plastique blanc
Ø alésage de la roue	12 mm
Matériau	PP
Quantité d'emballage	1

Résistance au roulement	●●●●●
Résistance à l'usure	●●●●●
Protection du sol	●

Copyright 28.04.2026 | **Pegasus France Roues et Roulettes SAS** | www.pegasus-motion.com

Les illustrations, dessins, dimensions, etc. sont sujets à modification et ne sont donc pas contractuels.