L420.B40.140
Roulette pivotante avec dispositif de blocage total
Roulette pour matériel de manutention

EAN 4021885083205



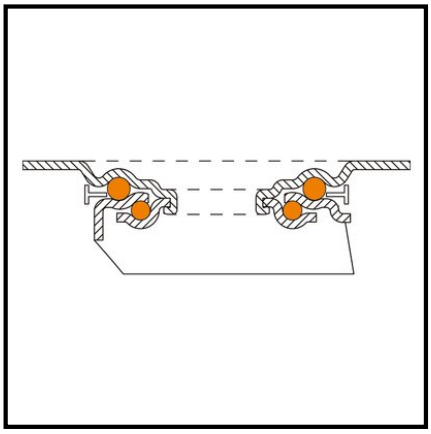

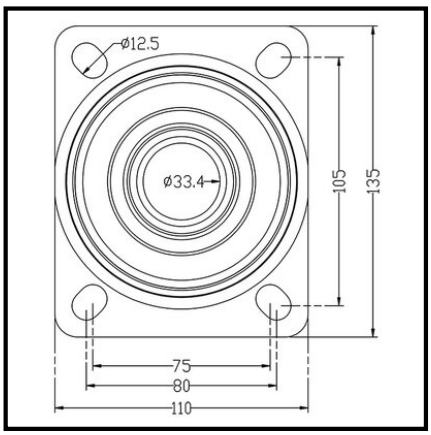

Données techniques

Ø roue	140 mm
Capacité de charge	115 kg
Matière du bandage	Caoutchouc noir
Hauteur	175 mm
Roulement	Moyeu lisse
Entraxes de fixation	80x55/60 mm
Dimensions platine	105x80 mm
Largeur de roue	38 mm
Corps de roue	Plastique
Déport	40 mm
Ø trou de fixation	9 mm
Fixation	Platine à visser
Quantité d'emballage	1

Résistance au roulement	●●●
Résistance à l'usure	●●●
Protection du sol	●●●●

Copyright 28.04.2026 | **Pegasus France Roues et Roulettes SAS** | www.pegasus-motion.com

Les illustrations, dessins, dimensions, etc. sont sujets à modification et ne sont donc pas contractuels.