L410.B80.251
Roulettes fixes
Roulette pour matériel de manutention

EAN 4021885096281



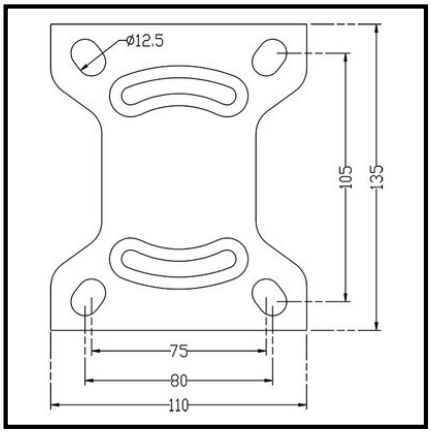

Données techniques

Ø roue	250 mm
Capacité de charge	450 kg
Matière du bandage	Caoutchouc élastique noir
Hauteur	303 mm
Roulement	Roulement à billes
Entraxes de fixation	105x80 mm
Dimensions platine	135x110 mm
Largeur de roue	50 mm
Corps de roue	Aluminium
Ø trou de fixation	12 mm
Fixation	Platine à visser
Quantité d'emballage	1

Résistance au roulement	●●●●●
Résistance à l'usure	●●●●
Protection du sol	●●●●●

Copyright 03.11.2026 I **Pegasus France Roues et Roulettes SAS** I www.pegasus-motion.com

Les illustrations, dessins, dimensions, etc. sont sujets à modification et ne sont donc pas contractuels.