B90.200
Ruote
Ruota in poliuretano

EAN 4021885032012



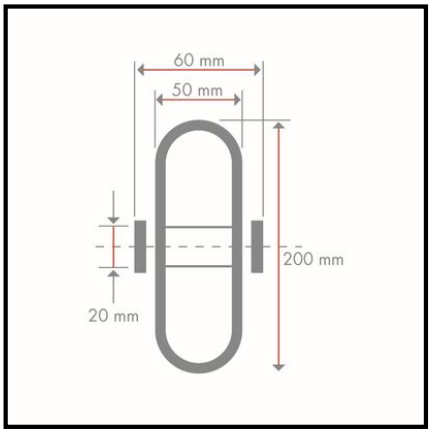

Technical data

Ø Ruota	
Capacità di carico	
Rivestimento	Poliuretano colato Prothane® 95 +/-3 Shore A
Tipo di scorrimento	Cuscinetto a sfere
Larghezza ruota	
Lunghezza del mozzo	
Corpo ruota	Alluminio
Ø foro asse/foro	
Durezza Shore	
Quantità per confezione	1

Resistenza al rotolamento	●●
Resistenza all'usura	●●
protezione del pavimento	●●

Copyright 28.04.2026 I **Pegasus Italia Ruote e Supporti SRL** I www.pegasus-motion.com

Le illustrazioni, i disegni, le dimensioni ecc. sono soggetti a modifiche e non sono quindi vincolanti.