L410.C91.200
Roulettes fixes
Roulette pour matériel de manutention

EAN 4021885109493



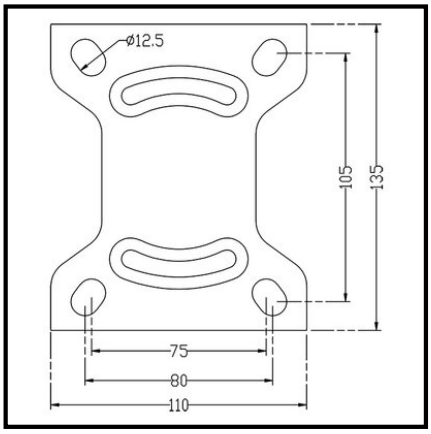

Données techniques

Ø roue	200 mm
Capacité de charge	75 kg
Matière du bandage	Polyuréthane
Hauteur	235 mm
Roulement	Roulement à rouleaux
Entraxes de fixation	105x75/80 mm
Dimensions platine	138x109 mm
Largeur de roue	50 mm
Corps de roue	Jante en acier peint par poudrage en aluminium argenté
Ø trou de fixation	11 mm
Fixation	Platine à visser
Quantité d'emballage	1

Résistance au roulement	●●●●
Résistance à l'usure	●●●●●
Protection du sol	●●

Copyright 03.11.2026 I **Pegasus France Roues et Roulettes SAS** I www.pegasus-motion.com

Les illustrations, dessins, dimensions, etc. sont sujets à modification et ne sont donc pas contractuels.