S51-A10-417-447
Galoppini
Rulli portanti in materiale sintetico blu per rullieretori

EAN 4021885111472

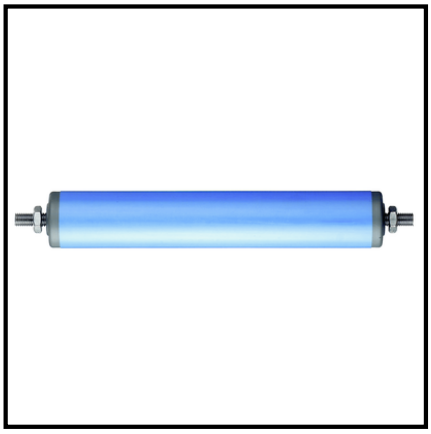

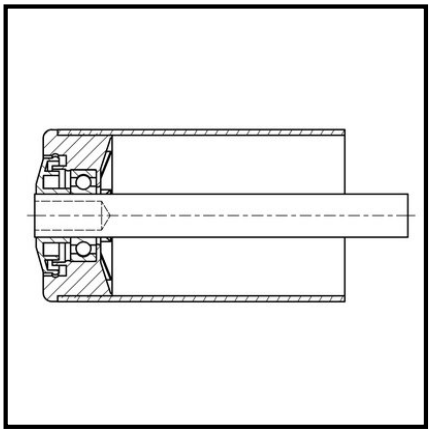

Technical data

Ø tubo esterno	
Lunghezza di installazione	
Capacità di carico	
Varianti dell'assale	
Lunghezza del rotolo	
Lunghezza dell'assale	
Quantità per confezione	1

Copyright 28.04.2026 I **Pegasus Italia Ruote e Supporti SRL** I www.pegasus-motion.com

Le illustrazioni, i disegni, le dimensioni ecc. sono soggetti a modifiche e non sono quindi vincolanti.