B101.A90.076
Roulettes pivotantes
Roulette double



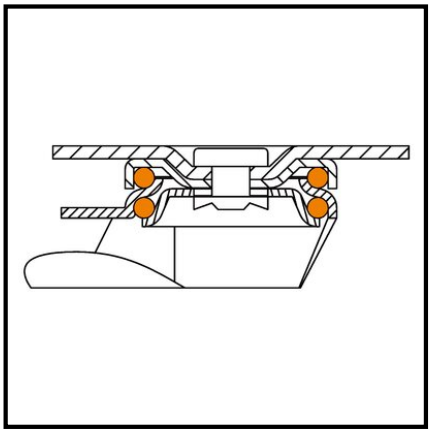

EAN 4021885020460

Données techniques

Ø roue	75 mm
Capacité de charge	100 kg
Matière du bandage	Plastique noir
Hauteur	99 mm
Roulement	Moyeu lisse
Ø trou central	10.2 mm
Largeur de roue	2x23 mm
Corps de roue	Plastique
Déport	33 mm
Fixation	Trou central
Quantité d'emballage	1

Résistance au roulement	●●●●
Résistance à l'usure	●●●●●
Protection du sol	●

Copyright 28.04.2026 I **Pegasus France Roues et Roulettes SAS** I www.pegasus-motion.com

Les illustrations, dessins, dimensions, etc. sont sujets à modification et ne sont donc pas contractuels.