L410.B45.160
Roulettes fixes
Roulette pour matériel de manutention



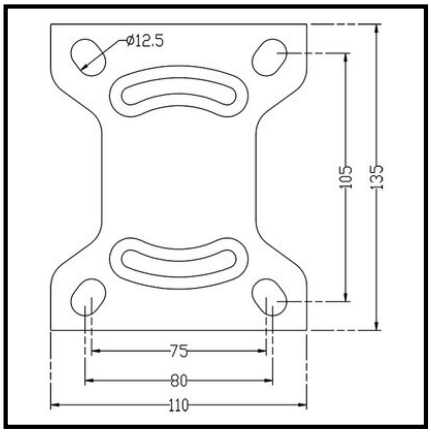

EAN 4021885005580

Données techniques

Ø roue	160 mm
Capacité de charge	135 kg
Matière du bandage	Caoutchouc noir
Hauteur	195 mm
Roulement	Roulement à rouleaux
Entraxes de fixation	105x75/80 mm
Dimensions platine	135x110 mm
Largeur de roue	40 mm
Corps de roue	Plastique
Ø trou de fixation	11 mm
Fixation	Platine à visser
Quantité d'emballage	1

Résistance au roulement	●●●
Résistance à l'usure	●●●
Protection du sol	●●●●

Copyright 03.11.2026 I **Pegasus France Roues et Roulettes SAS** I www.pegasus-motion.com

Les illustrations, dessins, dimensions, etc. sont sujets à modification et ne sont donc pas contractuels.