C120.A89.150
Roulette pivotante avec dispositif de blocage
Roulette d'appareil lourd

EAN 4021885063023



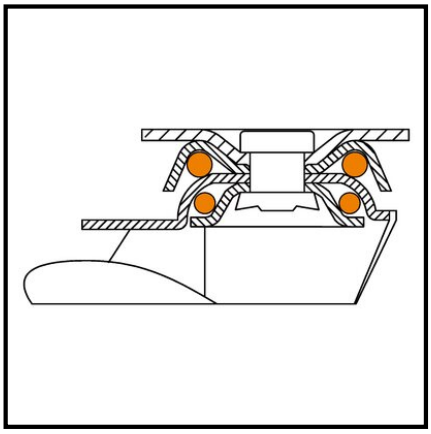

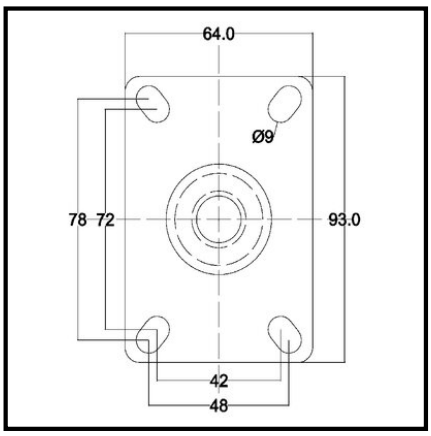

Données techniques

Ø roue	150 mm
Capacité de charge	100 kg
Matière du bandage	caoutchouc thermoplastique gris, conductible d'électricité
Hauteur	192 mm
Roulement	Roulement à billes
Entraxes de fixation	74x44 mm
Dimensions platine	94x64 mm
Largeur de roue	32 mm
Corps de roue	Plastique
Déport	45 mm
Ø trou de fixation	8.4 mm
Fixation	Platine à visser
Quantité d'emballage	1

Résistance au roulement	●●●●●
Résistance à l'usure	●●●●
Protection du sol	●●●

Copyright 28.04.2026 | **Pegasus France Roues et Roulettes SAS** | www.pegasus-motion.com

Les illustrations, dessins, dimensions, etc. sont sujets à modification et ne sont donc pas contractuels.