C121.A80.151
Ruota con supporti girevoli con freni
Ruote con supporto istituzionale

EAN 4021885117535



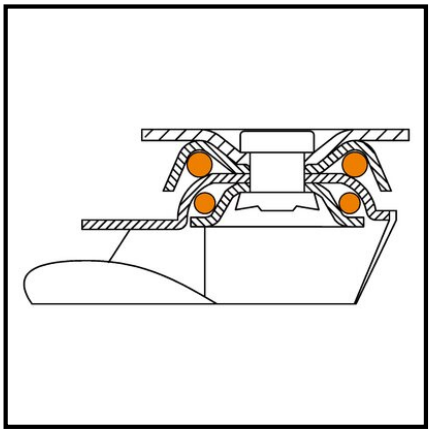

Technical data

Ø Ruota	
Capacità di carico	
Rivestimento	gomma termoplastica grigia
Altezza totale	
Tipo di scorrimento	Foro passante
Ø foro posteriore	
Larghezza ruota	
Corpo ruota	Materiale sintetico
Proiezione	
Fissaggio	Foro centrale
Quantità per confezione	1

Resistenza al rotolamento	● ●
Resistenza all'usura	● ●
protezione del pavimento	● ●

Copyright 28.04.2026 I **Pegasus Italia Ruote e Supporti SRL** I www.pegasus-motion.com

Le illustrazioni, i disegni, le dimensioni ecc. sono soggetti a modifiche e non sono quindi vincolanti.